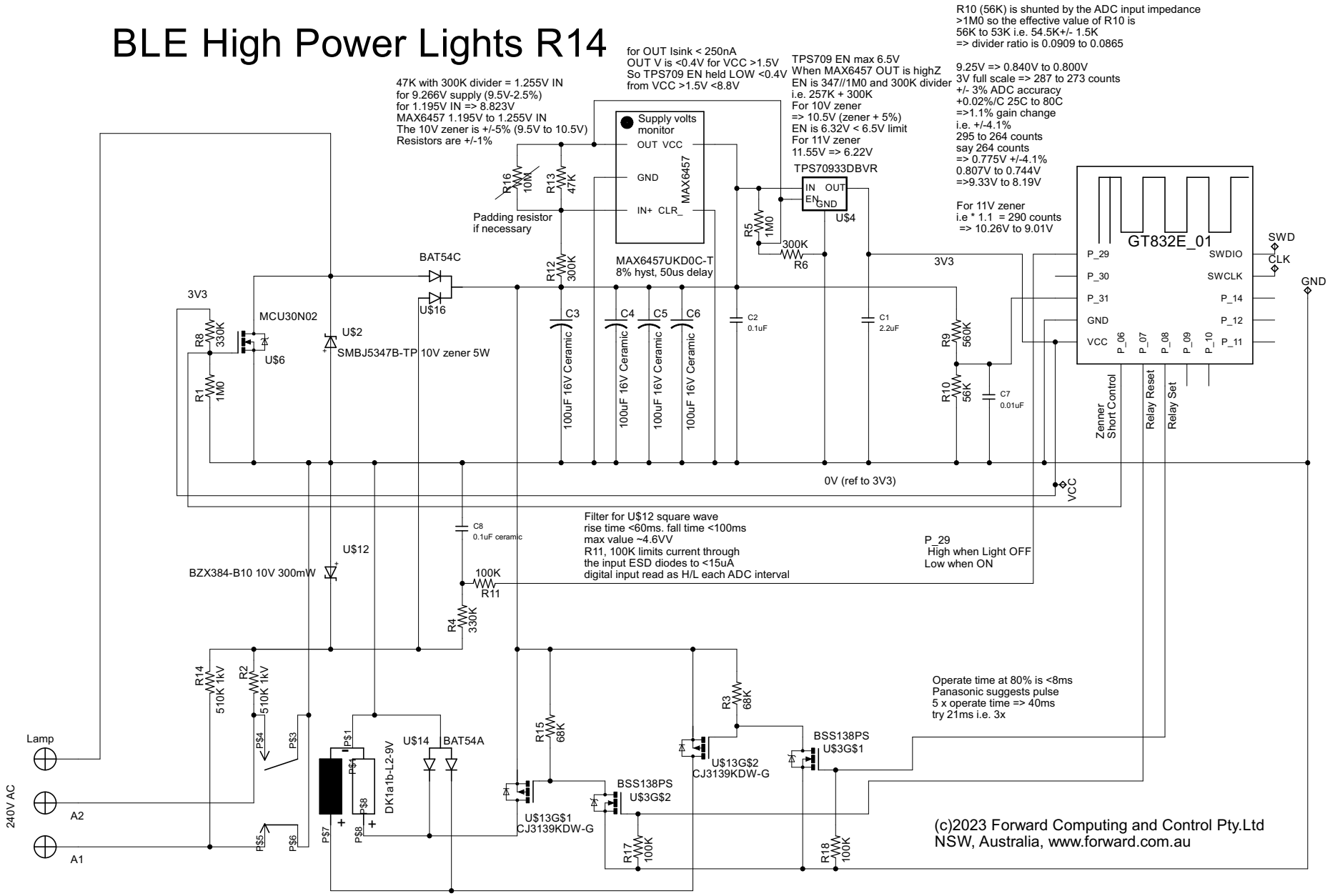BLE High Power Lights R14